EXPOSURE MARINE PRO3

この度はEXPOSURE　MARINEの製品をお買い上げ頂き誠にありがとうございます。製品を末永く安全にお使い頂く為に、ご使用になる前に本説明書をご熟読頂きますようお願い申し上げます。また、万が一の際に保障を受けるための情報が記載されておりますので、本取扱い説明書は大切に保管してください。

■同梱物

・EXPOSURE MARINE PRO3ライト
・チャージ用ホルスター（耐水性粘着シート付き）
・ベルトホルスター（耐水性粘着テープ、セキュリティループ付き）
・充電器
・USBソケット
・ダイニーマリストストラップ（光反射性）
・目印シール（夜光塗料付き）
・取扱い説明書（本書）

■操作方法

1. 点灯・消灯

ボタンを2回押します。三つの白色LEDが点灯します。
光の強さはボタンを1回押すと弱/強で切り替わります。
光の強さはボタンに2秒間点灯する光の色で示されます（詳細はモードインジケーターを参照）。
2秒後にボタンはバッテリ残量を示す色を点灯します（詳細はバッテリインジケーターを参照）。
ボタンを長押しすると消灯します。

2. 場所お知らせ発光

ボタンは使用後１２時間ゆっくりと赤色で点滅し、暗所でもライトが見つけやすくなります。

3. 点滅モードへの切り替え

点灯中にボタンを4秒間押して下さい。点滅が始まったらボタンを放してください。
通常モードに戻すには、再度ボタンを押してください。

4. SOSモードへの切り替え

いかなるモードからでも、ボタンを押し、離し、再度押す（3秒間）とSOSモードに切り替わります。
SOSモードを解除するにはボタンを2秒間（解除されるまで）押してください。

6. 一時点灯モード

消灯時にボタンを長押しすると最低光量で点灯し、約2秒かけて光量は最大まで上がります。これは暗所で瞳孔の開いた目に不意に多量の光が入るのを防ぐ安全機能です。このモード使用時はボタンを離すか1分経過するとライトは消灯します（誤作動防止機能）。

■モードインジケーター

通常モードで点灯時、光の強さを示す色の光がスイッチボタンに2秒間点灯します。（弱：赤色　→　強：緑色）

■バッテリインジケーター

ライト使用中、スイッチボタンはモードインジケーターとして2秒間点灯後、バッテリ残量を示す色が点灯します。
緑色：100-50%　→　オレンジ色：50-25%　→　赤色：25-5%　→　赤点滅：5-0%
※赤点滅状態（バッテリ残量5%以下）では光量は最低しか使用出来なくなります。また、約1時間で点灯しなくなります。

■充電方法

充電は可能な限り頻繁に行って頂き、なるべく最高まで充電されている状態でのご使用をお勧め致します。特にバッテリーインジケーターが赤色で点灯している場合はバッテリ残量が25%を下回っておりますので、この頃には必ず充電を行ってください。
また、バッテリインジケーターが赤で点滅している場合は低光量での使用しか出来ず、約1時間で完全に使用出来なくなりますのでご注意ください。
充電器の先端には磁石が埋め込まれており、ライト側の端子に固定出来ます。充電が始まると充電器のランプが赤で点灯し、約95%まで急速に充電が行われます（この時点で充電器のランプは緑に変わります）。
最高まで充電するためにはランプが緑に変わってから更に1時間程度充電を継続してください。

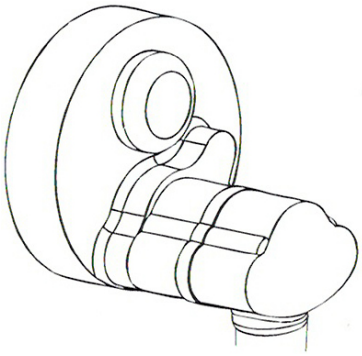

■メンテナンスについて

ご使用の前には必ず毎回事前に動作確認を行ってください。ライトは常に清潔に保ち、レンズに汚れが付着しないようご注意ください。レンズは丈夫なプラスチックで出来ていますが、ご使用状況によっては傷がつく場合もありますので、泥などの汚れを落とす際は特にご注意ください。高圧ポンプやホースからの強い水流での洗浄は行わないでください。また、ライトをたわし等でこすることは行わないでください。海水がかかった場合は必ず真水で洗い流し、充電する際に本体が濡れていないことを必ず確認してください。本製品は防水加工が施されており、一般的なマリンスポーツにお使い頂けますが、ダイビング用には設計されておりません。ライト内に浸水や結露等が認められた場合は直ちに使用を中止し、販売元にお問い合わせ下さい。本品を分解しないでください。保証の対象外となります。また、専用の充電器およびバッテリー以外のものは絶対にご使用にならないでください。製品が故障する原因となる他、重大な事故に繋がる場合があります。

■安全にお使いいただくために

本品は非常に強い光を発する製品ですので、安全に十分配慮頂いてご使用ください。本品の光を直視しないでください。目に重大な障害を来す恐れがあります。また、周囲の人を直接照らさないようにご注意ください。EXPOSURE　MARINEおよびゆうこうマリンは本品をご使用になられた際に生じた事故、怪我、その他損害等に関し一切責任を負いません。

■保証について

本製品には1年間のメーカー保証がございます。

保証を受けられる際はご購入年月日が記載されたもの（納品書等）と共に製品を弊社までお送り下さい。なお、大変恐れ入りますが保証を受けられる場合でも製品を弊社にお送り頂く送料はお客様にてご負担ください。

販売元：ゆうこうマリン株式会社
〒714-0301　岡山県笠岡市北木島町13229-17
TEL（FAX）：0865-68-2121（3）
email：info@yuukoumarine.jp
ウェブサイト：www.yuukoumarine.jp